BRANDFORD™

COLLECTION 2023

Ничто не отвлекает клиента от покупок

Стильный плоский дизайн органично вписывается в любой интерьер и подчеркивает индивидуальность магазина.
Дизайн оборудования Brandford™ создает ощущение высокого уровня обслуживания. Покупатель с удовольствием совершает покупки и будет рад прийти снова.

Лаконичный и незаметный дизайн: все внимание продуктам

Узкие фронты и ультратонкие профили
не отвлекают внимание покупателей от продуктов.
Плоский дизайн делает витрину более открытой,
а товар — ближе и доступнее для покупателя.

Меняем представление об эффективности: уникально низкое энергопотребление

Благодаря инновационным конструкторским решениям серия INVISIBLE LINE™ сочетает высокую эффективность охлаждения при очень экономичном энергопотреблении.

Усовершенствованная функциональность и безупречный дизайн холодильного оборудования серии HARD LINE™ гарантируют потребителю не только надежность и комфорт в эксплуатации, но и максимальную экономическую выгоду.

Наши технические специалисты и промышленные дизайнеры стараются создавать такое оборудование, которое превосходит ожидания клиентов по своей функциональности и эстетике и задает новые стандарты в отрасли.

Tesey 10

Tesey Plug-In 14

VR 16

Ikar 22

Ikar SQ 26

Ikar Plug-In 30

Krios 32

Aquarius 34

Polo 36

Jason 38

Odissey 40

Odissey Plug-In 44

Сыры

Молочные продукты

Замороженные продукты

Горячие блюда

Мясо

Фрукты и овощи

Пресервы

Кондитерские изделия

Напитки

Мороженое

Кулинарные изделия

Еда на вынос

Рыба на льду

Atlas 46

Aurora 48

Aurora SQ 52

Aura SQ 56

Aura 58

GALAXY 60

Проекты 62

Длина, мм

Объем загрузки, м³

Холодопроизводительность, кВт

Высота, мм

Глубина выкладки, мм

Энергопотребление, кВт в сутки

Ширина, мм

Площадь загрузки, м²

Диапазон температуры

Ширина с боковинами, мм

Глубина нижней полки, мм

Компания Brandford™ оставляет за собой право вносить изменения в технические характеристики и дизайн продукции без предварительного уведомления.

TESEY

Максимальные возможности загрузки и выкладки

Эффективное использование пространства. Возможности выкладки увеличены на 25%*.

Эргономичный плоский дизайн

Открытая экспозиция. Большая близость к покупателю. Безупречная стыковка в линию.

Высокая эффективность охлаждения

Высокопроизводительный испаритель Sest, Италия. Инновационная система управления воздушными потоками. Низкое хладопотребление. Уникальная экономия электроэнергии.

Уникальное энергосбережение

Эффективное энергосберегающее покрытие (опция ESC**). Минимальное хладопотребление.

* по сравнению с оборудованием других производителей

** energy saving coating

TESEY

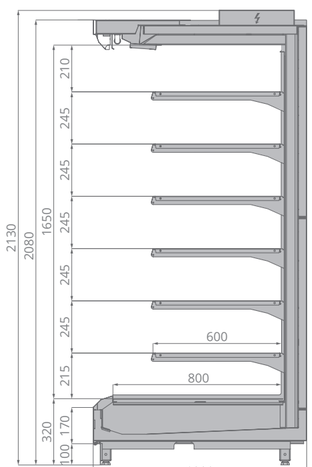

TESEY COMPACT

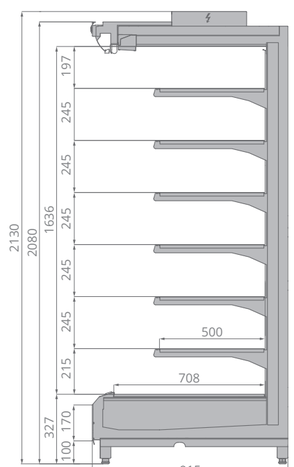

TESEY SLIM

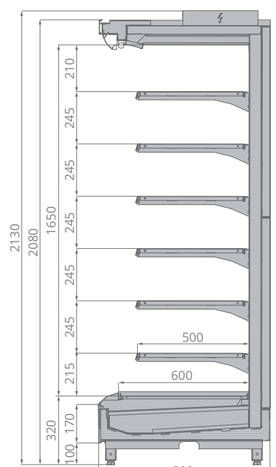

	±C°	mm	mm	mm	mm	m²	m³	mm	kW	kW/24h
Tesey 125	+1...+7	1250	2130	1000	1320	5,5	1,3	600	1,5	2,98
Tesey 190	+1...+7	1875	2130	1000	1945	8,3	1,9	600	2,3	3,12
Tesey 250	+1...+7	2500	2130	1000	2570	11,0	2,6	600	3,1	4,68
Tesey 375	+1...+7	3750	2130	1000	3820	16,5	3,9	600	4,6	6,38
Tesey торц	+1...+7	1950	2130	1000	2020	8,6	2	600	2,4	3,12
Tesey Compact 125	+1...+7	1250	2130	915	1320	4,6	1,1	500	1,4	2,98
Tesey Compact 190	+1...+7	1875	2130	915	1945	7	1,6	500	2,2	3,1
Tesey Compact 250	+1...+7	2500	2130	915	2570	9,3	2,2	500	3,0	4,68
Tesey Compact 375	+1...+7	3750	2130	915	3820	13,9	3,2	500	4,5	6,38
Tesey Compact торц	+1...+7	1780	2130	915	1850	6,6	1,5	500	2,1	3,1
Tesey Slim 125	+1...+7	1250	2130	800	1320	4,5	1,1	500	1,2	1,7
Tesey Slim 190	+1...+7	1875	2130	800	1945	6,8	1,6	500	1,85	3,12
Tesey Slim 250	+1...+7	2500	2130	800	2570	9	2,1	500	2,5	4,68
Tesey Slim 375	+1...+7	3750	2130	800	3820	13,5	3,2	500	3,7	6,38
Tesey Slim торц	+1...+7	1550	2130	800	1620	5,6	1,3	500	1,9	3,1

TESEY ESC

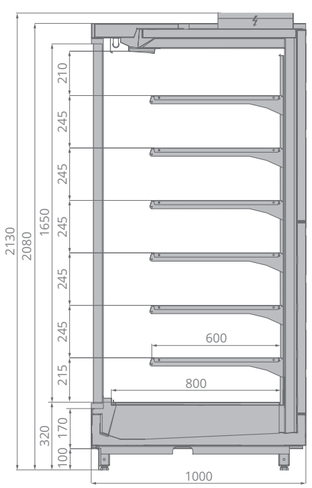

TESEY COMPACT ESC

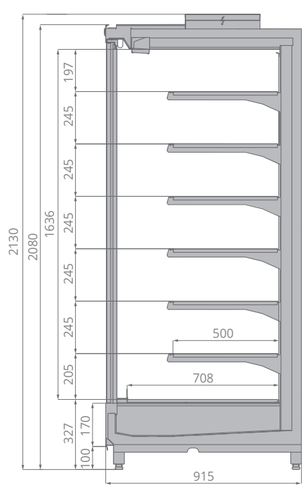

TESEY SLIM ESC

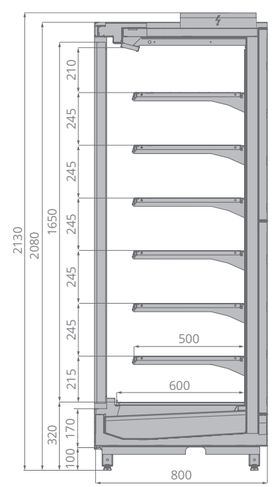

	±C°	mm	mm	mm	mm	m²	m³	mm	kW	kW/24h
Tesey ESC 125	+1...+7	1250	2130	1000	1320	5,5	1,3	600	0,7	2,98
Tesey ESC 190	+1...+7	1875	2130	1000	1945	8,3	1,9	600	1,1	3,12
Tesey ESC 250	+1...+7	2500	2130	1000	2570	11	2,6	600	1,5	4,68
Tesey ESC 375	+1...+7	3750	2130	1000	3820	16,5	3,9	600	2,3	6,38
Tesey ESC торц	+1...+7	1950	2130	1000	2020	8,6	2	600	1,2	3,12
Tesey Compact ESC 125	+1...+7	1250	2130	915	1320	4,6	1,1	500	0,65	2,98
Tesey Compact ESC 190	+1...+7	1875	2130	915	1945	7,0	1,6	500	1,05	3,1
Tesey Compact ESC 250	+1...+7	2500	2130	915	2570	9,30	2,2	500	1,4	4,68
Tesey Compact ESC 375	+1...+7	3750	2130	915	3820	13,90	3,2	500	2,2	6,38
Tesey Compact ESC торц	+1...+7	1780	2130	915	1850	6,60	1,5	500	1,1	3,1
Tesey Slim ESC 125	+1...+7	1250	2130	800	1320	4,5	1,1	500	0,55	1,7
Tesey Slim ESC 190	+1...+7	1875	2130	800	1945	6,8	1,6	500	0,9	3,12
Tesey Slim ESC 250	+1...+7	2500	2130	800	2570	9	2,1	500	1,25	4,68
Tesey Slim ESC 375	+1...+7	3750	2130	800	3820	13,5	3,2	500	1,85	6,38
Tesey Slim ESC торц	+1...+7	1550	2130	800	1620	5,6	1,3	500	0,92	3,1

TESEY PLUG-IN

Уникальные возможности экспозиции

Ультранизкий фронт*. Пять рядов полок глубиной 500 мм. Максимальная фронтальная экспозиция.

Эффектная презентация продуктов

Верхнее и вертикальное освещение кабинета. Эргономичный плоский дизайн.

Эффективное энергосбережение

Инновационная двухуровневая система удаления конденсата. Энергосберегающие вентиляторы. Энергосберегающие двери Cisaplast, Италия (опция ESC).

TESEY PLUG-IN

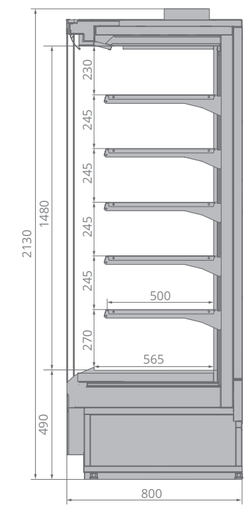

TESEY ESQ PLUG-IN

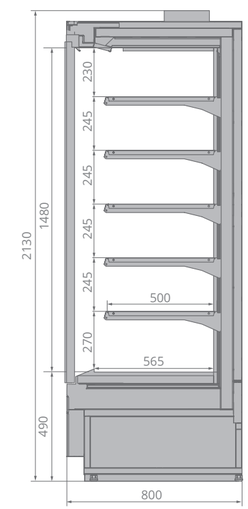

* для оборудования со встроенным агрегатом

	± C°	mm	mm	mm	mm	m²	m³	mm	kW/24h
Tesey Plug-In 125	+1...+7	1250	2130	800	1320	3,88	0,96	500	34,9
Tesey Plug-In 190	+1...+7	1875	2130	800	1945	5,83	1,44	500	43,7
Tesey Plug-In 250	+1...+7	2500	2130	800	2570	7,75	1,9	500	69
Tesey ESC Plug-in 125	+1...+7	1250	2080	800	1320	3,88	0,96	500	17,2
Tesey ESC Plug-in 190	+1...+7	1875	2080	800	1945	5,83	1,44	500	27,4
Tesey ESC Plug-in 250	+1...+7	2500	2080	800	2570	7,75	1,9	500	35,9

VR

Усовершенствованные функциональные возможности

Оптимизация и унификация конструктивных решений. Широкая линейка типоразмеров.

Максимальные возможности загрузки и выкладки

Эффективное использование пространства. Возможности выкладки увеличены на 25%*.

Эргономичный плоский дизайн

Открытая экспозиция. Большая близость к покупателю. Безупречная стыковка в линию.

Высокая эффективность охлаждения

Высокопроизводительный испаритель Sest, Италия. Инновационная система управления воздушными потоками. Уникальная экономия электроэнергии. Эффективное энергосберегающее покрытие (опция ESC**). Минимальное хладопотребление.

* по сравнению с оборудованием других производителей

** energy saving coating

VR2240.950

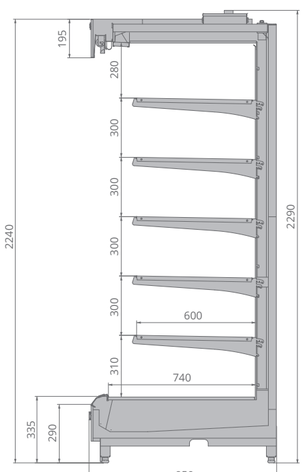

VR2240.950F

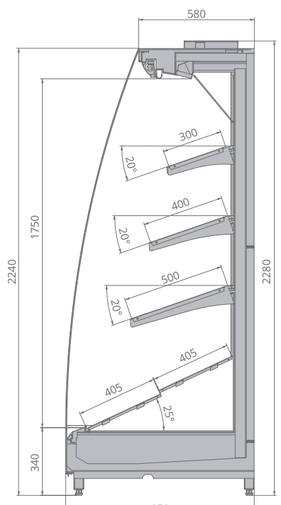

VR2240.800

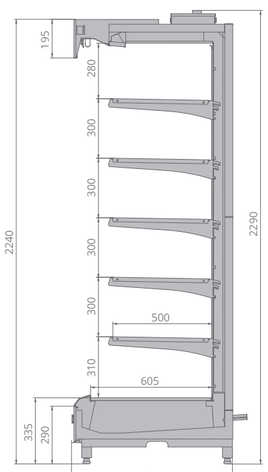

	±C°	mm	mm	mm	mm	m²	m³	mm	kW	kW/ 24h
VR2240.950 125	+1...+7	1250	2240	950	1330	4,6	1,4	600	1,5	2,29
VR2240.950 190	+1...+7	1875	2240	950	1955	7,0	2,1	600	2,3	2,40
VR2240.950 250	+1...+7	2500	2240	950	2580	9,2	2,8	600	3,1	3,54
VR2240.950 375	+1...+7	3750	2240	950	3830	13,8	4,1	600	4,6	4,79
VR2240.950F 125	+1...+7	1250	2240	950	1330	2,5	0,6	810(500,400,300)	1,5	2,29
VR2240.950F 190	+1...+7	1875	2240	950	1955	3,8	0,9	810(500,400,300)	2,3	2,40
VR2240.950F 250	+1...+7	2500	2240	950	2580	5,0	1,3	810(500,400,300)	3,1	3,54
VR2240.950F 375	+1...+7	3750	2240	950	3830	7,5	1,9	810(500,400,300)	4,6	4,79
VR2240.800 125	+1...+7	1250	2240	815	1330	4,0	1,2	500	1,2	2,29
VR2240.800 190	+1...+7	1875	2240	815	1955	6,0	1,8	500	1,9	2,40
VR2240.800 250	+1...+7	2500	2240	815	2580	8,0	2,4	500	2,5	3,54
VR2240.800 375	+1...+7	3750	2240	815	3830	12,0	3,6	500	3,7	4,79

VR2080.950

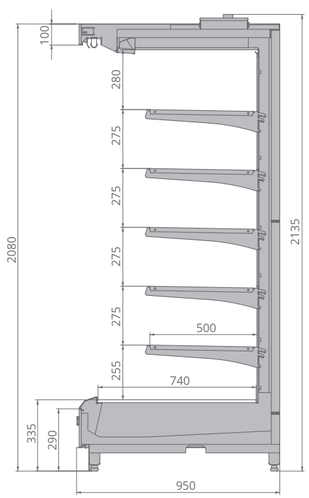

VR2080.800

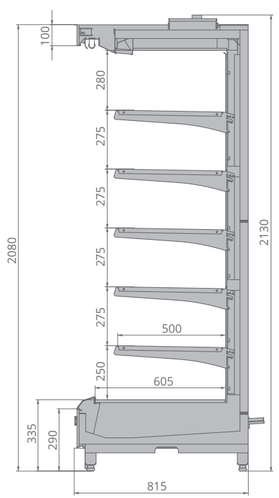

VR2080.700

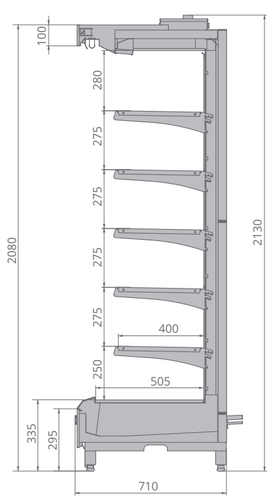

	±C°	mm	mm	mm	mm	m²	m³	mm	kW	kW/ 24h
VR2080.950 125	+1...+7	1250	2130	950	1330	4,1	1,1	500	1,5	2,29
VR2080.950 190	+1...+7	1875	2130	950	1955	6,1	1,6	500	2,3	2,40
VR2080.950 250	+1...+7	2500	2130	950	2580	8,2	2,2	500	3,1	3,54
VR2080.950 375	+1...+7	3750	2130	950	3830	12,3	3,3	500	4,6	4,79
VR2080.800 125	+1...+7	1250	2130	815	1330	3,9	1,0	500	1,2	2,29
VR2080.800 190	+1...+7	1875	2130	815	1955	5,8	1,5	500	1,9	2,40
VR2080.800 250	+1...+7	2500	2130	815	2580	7,7	2,0	500	2,5	3,54
VR2080.800 375	+1...+7	3750	2130	815	3830	11,6	3,0	500	3,7	4,79
VR2080.700 125	+1...+7	1250	2130	710	1330	3,1	0,8	400	1,1	2,29
VR2080.700 190	+1...+7	1875	2130	710	1955	4,63	1,2	400	1,7	2,40
VR2080.700 250	+1...+7	2500	2130	710	2580	6,16	1,6	400	2,2	3,54
VR2080.700 375	+1...+7	3750	2130	710	3830	9,28	2,4	400	3,4	4,79

VR2240.950 ESC

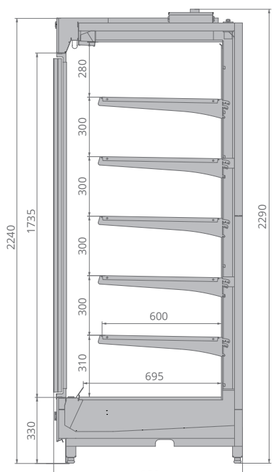

VR2240.800 ESC

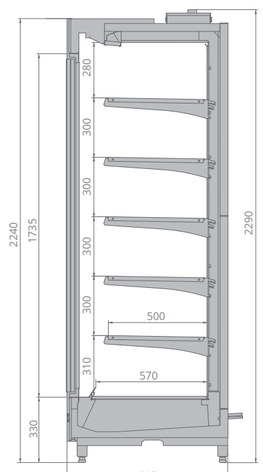

	± C°	mm	mm	mm	mm	m²	m³	mm	kW	kW/ 24h
VR2240.950 ESC 125	+1...+7	1250	2240	950	1330	4,6	1,4	600	0,59	1,13
VR2240.950 ESC 190	+1...+7	1875	2240	950	1955	7,0	2,1	600	0,78	1,69
VR2240.950 ESC 250	+1...+7	2500	2240	950	2580	9,2	2,8	600	1,08	2,26
VR2240.950 ESC 375	+1...+7	3750	2240	950	3830	13,8	4,1	600	1,56	3,38
VR2240.800 ESC 125	+1...+7	1250	2240	815	1330	4,0	1,2	500	0,59	1,13
VR2240.800 ESC 190	+1...+7	1875	2240	815	1955	6,0	1,8	500	0,78	1,69
VR2240.800 ESC 250	+1...+7	2500	2240	815	2580	8,0	2,4	500	1,08	2,26
VR2240.800 ESC 375	+1...+7	3750	2240	815	3830	12,0	3,6	500	1,56	3,38

VR2080.950 ESC

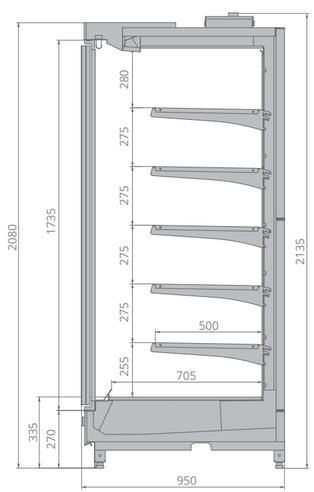

VR2080.800 ESC

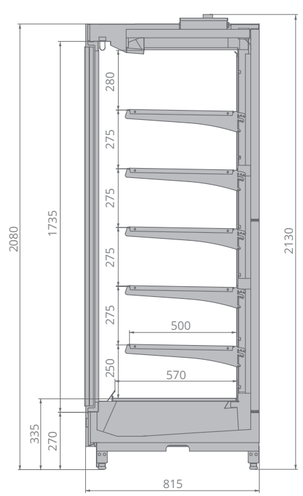

VR2080.700 ESC

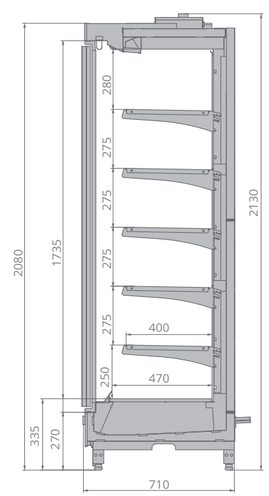

	± C°	mm	mm	mm	mm	m²	m³	mm	kW	kW/ 24h
VR2080.950 ESC 125	+1...+7	1250	2130	950	1330	4,1	1,1	500	0,59	1,13
VR2080.950 ESC 190	+1...+7	1875	2130	950	1955	6,1	1,6	500	0,78	1,69
VR2080.950 ESC 250	+1...+7	2500	2130	950	2580	8,2	2,2	500	1,08	2,26
VR2080.950 ESC 375	+1...+7	3750	2130	950	3830	12,3	3,3	500	1,56	3,38
VR2080.800 ESC 125	+1...+7	1250	2130	815	1330	3,9	1,0	500	0,59	1,13
VR2080.800 ESC 190	+1...+7	1875	2130	815	1955	5,8	1,5	500	0,78	1,69
VR2080.800 ESC 250	+1...+7	2500	2130	815	2580	7,7	2,0	500	1,08	2,26
VR2080.800 ESC 375	+1...+7	3750	2130	815	3830	11,6	3,0	500	1,56	3,38
VR2080.700 ESC 125	+1...+7	1250	2130	710	1330	3,1	0,8	400	0,49	1,13
VR2080.700 ESC 190	+1...+7	1875	2130	710	1955	4,63	1,2	400	0,66	1,69
VR2080.700 ESC 250	+1...+7	2500	2130	710	2580	6,16	1,6	400	0,88	2,26
VR2080.700 ESC 375	+1...+7	3750	2130	710	3830	9,28	2,4	400	1,36	3,38

IKAR

Привлекающая взгляд презентация товара

Минимальная высота нижнего фронта для увеличения вертикальной экспозиции. Максимальный обзор продуктов и близость к покупателю. Верхняя светодиодная подсветка внутреннего объема.

Высокая эффективность охлаждения

Высокопроизводительный испаритель Sest, Италия. Инновационная система управления воздушными потоками. Низкое хладопотребление.

Уникальное энергосбережение и эргономичный дизайн

Энергосберегающие раздвижные двери Cisaplast, Италия (опция ESC). Инновационная система управления воздушными потоками. Раздвижные двери формируют равномерную температуру внутри магазина, повышая комфорт клиентов. Система автоматического запирания дверей для облегчения загрузки продукции.

IKAR

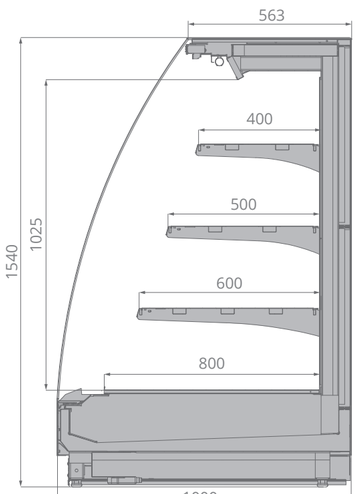

IKAR SLIM

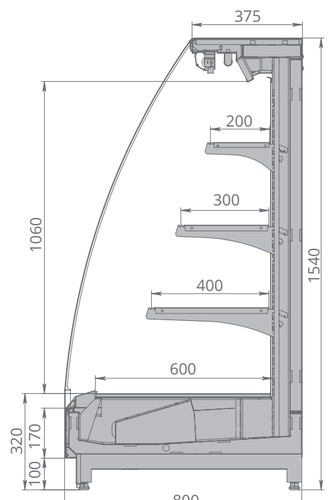

IKAR ESC

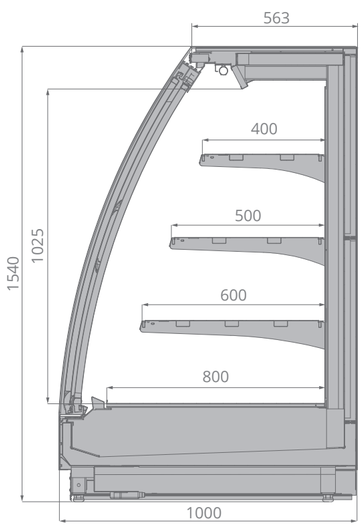

IKAR SLIM ESC

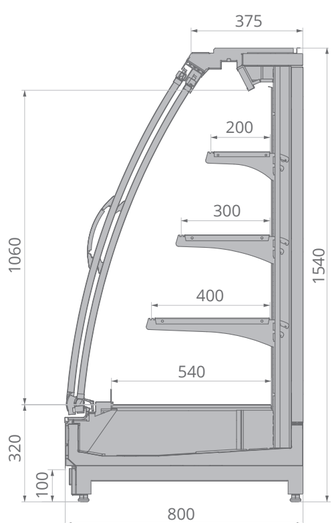

	±C°	mm	mm	mm	mm	m²	m³	mm	kW	kW/24h
IKAR 125	+1...+7	1250	1540	1000	1320	2,9	0,8	800 (600, 500, 400)	1,2	1,7
IKAR 190	+1...+7	1875	1540	1000	1945	4,4	1,2	800 (600, 500, 400)	1,9	3,12
IKAR 250	+1...+7	2500	1540	1000	2570	5,8	1,6	800 (600, 500, 400)	2,5	3,4
IKAR 375	+1...+7	3750	1540	1000	3820	8,7	2,4	800 (600, 500, 400)	3,7	5,1
IKAR торц	+1...+7	1950	1540	1000	2020	4,5	1,24	800 (600, 500, 400)	1,92	3,12
IKAR Slim 125	+1...+7	1250	1540	800	1320	1,9	0,5	600 (400,300,200)	1,02	0,54
IKAR Slim 190	+1...+7	1875	1540	800	1945	2,9	0,75	600 (400,300,200)	1,62	0,78
IKAR Slim 250	+1...+7	2500	1540	800	2570	3,8	1	600 (400,300,200)	2,13	0,92
IKAR Slim 375	+1...+7	3750	1540	800	3820	5,7	1,5	600 (400,300,200)	3,15	1,31
IKAR Slim торц.	+1...+7	1550	1540	800	1620	2,3	0,6	600 (400,300,200)	1,63	0,78

	±C°	mm	mm	mm	mm	m²	m³	mm	kW	kW/24h
IKAR ESC 125	+1...+7	1250	1540	1000	1320	2,9	0,8	800 (600, 500, 400)	0,66	1,7
IKAR ESC 190	+1...+7	1875	1540	1000	1945	4,4	1,2	800 (600, 500, 400)	1,05	3,12
IKAR ESC 250	+1...+7	2500	1540	1000	2570	5,8	1,6	800 (600, 500, 400)	1,38	3,4
IKAR ESC 375	+1...+7	3750	1540	1000	3820	8,7	2,4	800 (600, 500, 400)	2,04	5,1
IKAR ESC торц	+1...+7	1950	1540	1000	2020	4,5	1,24	800 (600, 500, 400)	1,06	3,12
IKAR Slim ESC 125	+1...+7	1250	1540	800	1320	1,9	0,5	600 (400,300,200)	0,44	0,54
IKAR Slim ESC 190	+1...+7	1875	1540	800	1945	2,9	0,75	600 (400,300,200)	0,89	0,78
IKAR Slim ESC 250	+1...+7	2500	1540	800	2570	3,8	1	600 (400,300,200)	1,17	0,92
IKAR Slim ESC 375	+1...+7	3750	1540	800	3820	5,7	1,5	600 (400,300,200)	1,73	1,31
IKAR Slim ESC торц.	+1...+7	1550	1540	800	1620	2,3	0,6	600 (400,300,200)	0,90	0,78

IKAR SQ

Уникальное энергосбережение и эргономичный дизайн

Энергосберегающие раздвижные двери Cisaplast, Италия. Высокопроизводительный испаритель Sest, Италия. Инновационная система управления воздушными потоками.

Привлекающая взгляд презентация товара

Минимальная высота нижнего фронта для увеличения вертикальной экспозиции. Каскадная структура полок для максимального обзора продуктов на каждом уровне выкладки. Верхняя светодиодная подсветка внутреннего объема.

Эргономичный плоский дизайн

Раздвижные двери формируют равномерную температуру внутри магазина, повышая комфорт клиентов. Система автоматического запирания дверей для облегчения загрузки продукции.

IKAR SLIM SQ

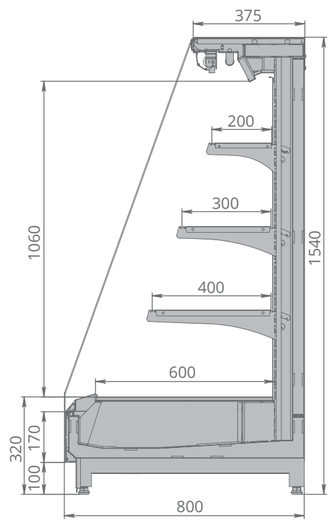

IKAR SLIM SQ ESC

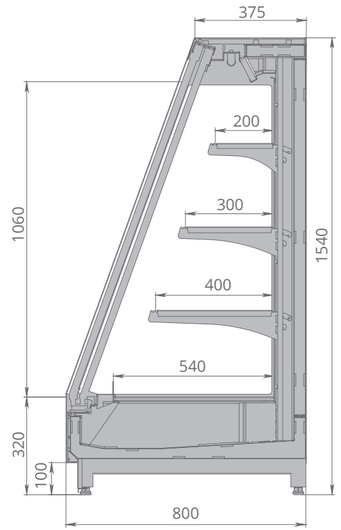

	±C°	mm	mm	mm	mm	m²	m³	mm	kW	kW/24h
IKAR Slim SQ 125	+1...+7	1250	1540	800	1320	1,9	0,5	600 (400, 300, 200)	1,02	0,54
IKAR Slim SQ 190	+1...+7	1875	1540	800	1945	2,9	0,75	600 (400, 300, 200)	1,62	0,78
IKAR Slim SQ 250	+1...+7	2500	1540	800	2570	3,8	1	600 (400, 300, 200)	2,13	0,92
IKAR Slim SQ 375	+1...+7	3750	1540	800	3820	5,7	1,5	600 (400, 300, 200)	3,15	1,31
IKAR Slim SQ торцевая	+1...+7	1550	1540	800	1620	2,3	0,6	600 (400, 300, 200)	1,63	0,78
IKAR Slim SQ ESC 125	+1...+7	1250	1540	800	1320	1,9	0,5	540 (400, 300, 200)	0,44	0,54
IKAR Slim SQ ESC 190	+1...+7	1875	1540	800	1945	2,9	0,75	540 (400, 300, 200)	0,89	0,78
IKAR Slim SQ ESC 250	+1...+7	2500	1540	800	2570	3,8	1	540 (400, 300, 200)	1,17	0,92
IKAR Slim SQ ESC 375	+1...+7	3750	1540	800	3820	5,7	1,5	540 (400, 300, 200)	1,73	1,31
IKAR Slim SQ ESC торцевая	+1...+7	3750	1540	800	3820	5,7	1,5	540 (400, 300, 200)	1,73	1,31

IKAR PLUG-IN

Уникальные возможности экспозиции

Ультранизкий фронт 435 мм. Максимальный обзор продуктов и близость к покупателю. Верхняя светодиодная подсветка внутреннего объема.

Эффектная презентация продуктов

Эргономичный плоский дизайн. Высокоэффективное энергосбережение (опция ESC). Инновационная двухуровневая система удаления конденсата. Энергосберегающие вентиляторы.

IKAR PLUG-IN

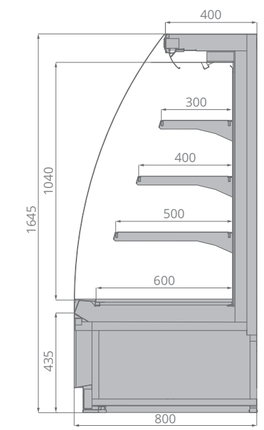

IKAR PLUG-IN ESC

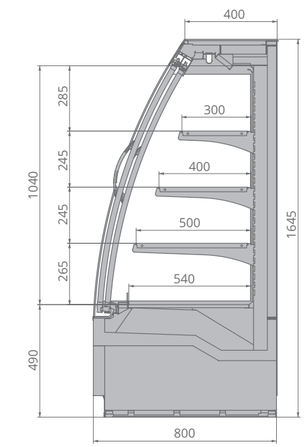

	±C°	mm	mm	mm	mm	m²	m³	mm	kW/ 24h
IKAR PLUG-IN 90	+1...+7	1250	1645	800	1330	1,3	0,6	600 (500, 400, 300)	19,0
IKAR PLUG-IN 125	+1...+7	1250	1645	800	1330	1,3	0,6	600 (500, 400, 300)	19,3
IKAR PLUG-IN 190	+1...+7	1875	1645	800	1955	1,95	0,9	600 (500, 400, 300)	31,9
IKAR PLUG-IN 250	+1...+7	1875	1645	800	1955	1,95	0,9	600 (500, 400, 300)	34,5
IKAR ESC PLUG-IN 125	+1...+7	1250	1645	800	1330	1,3	0,6	600 (500, 400, 300)	6,2
IKAR ESC PLUG-IN 190	+1...+7	1875	1645	800	1955	1,95	0,9	600 (500, 400, 300)	9,8
IKAR ESC PLUG-IN 250	+1...+7	1875	1645	800	1955	1,95	0,9	600 (500, 400, 300)	12,3

KRIOS

Инновационное энергосбережение

Высокоэффективный энергосберегающий контур. Anti-Frost дизайн. Низкое хладопотребление. Энергосберегающие вентиляторы.

Продающий мерчендайзинг

Максимально открытый дизайн и видимая экспозиция. Увеличенные возможности выкладки замороженных продуктов. Обзорные стеклопакеты с уникальной высотой 405 мм. Светодиодная подсветка на суперструктуре.

KRIOS

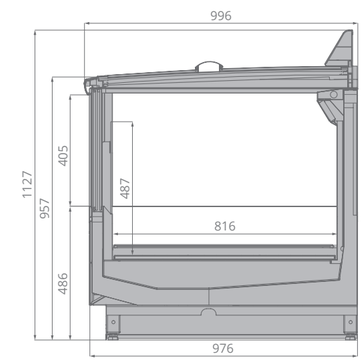

KRIOS OPEN TOP

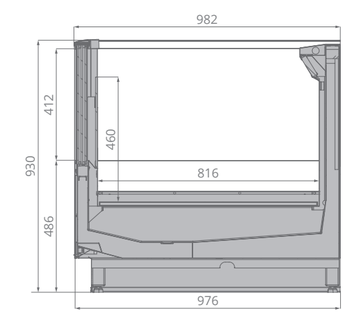

	±C°	mm	mm	mm	mm	m²	m³	mm	kW	kW/24h
Krios 200	-22...-18	1875	1127	996	2040	1,53	0,689	816	0,65	9,4
Krios 250	-22...-18	2500	1127	996	2665	2,04	0,918	816	0,72	9,8
Krios 375	-22...-18	3750	1127	996	3915	3,06	1,377	816	1,0	15,2
Krios торц	-22...-18	1895	1127	996	2060	1,53	0,689	816	0,65	9,4
Krios OPEN TOP 200	-22...-18	1875	930	977	1995	1,53	0,689	816	0,8	9,1
Krios OPEN TOP 250	-22...-18	2500	930	977	2620	2,04	0,918	816	0,98	14
Krios OPEN TOP 375	-22...-18	3750	930	977	3870	3,06	1,377	816	1,37	20
Krios OPEN TOP торц	-22...-18	1895	930	977	2015	1,53	0,689	816	0,8	9,1

AQUARIUS

Инновационное энергосбережение

Высокоэффективный энергосберегающий контур.
Anti-Frost дизайн. Энергосберегающие вентиляторы.

Продающий мерчендайзинг

Максимально открытый дизайн и видимая экспозиция. Увеличенные возможности выкладки замороженных продуктов. Обзорные стеклопакеты с уникальной высотой 380 мм. Светодиодная подсветка на суперструктуре.

AQUARIUS

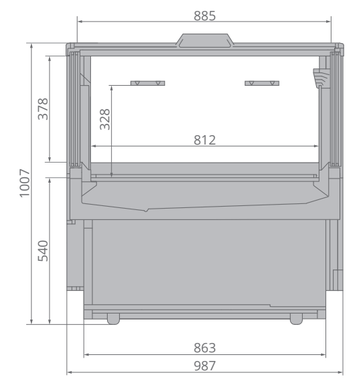

AQUARIUS OPEN TOP

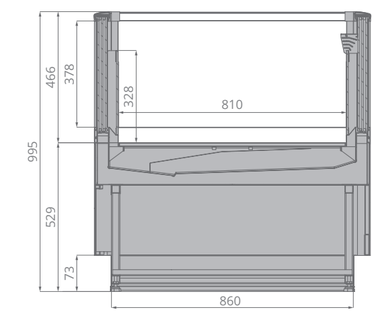

	±C°	mm	mm	mm	m²	m³	mm	kW/ 24h
Aquarius 120	-22...-15	1324	987	1007	0,972	0,32	812	15
Aquarius 180	-22...-15	1924	987	1007	1,458	0,48	812	18
Aquarius 240	-22...-15	2524	987	1007	1,944	0,64	812	22
Aquarius 120	-1...+5	1324	987	1007	0,972	0,32	812	9
Aquarius 180	-1...+5	1924	987	1007	1,458	0,48	812	11
Aquarius 240	-1...+5	2524	987	1007	1,944	0,64	812	13
Aquarius Open Top 120	-1...+5	1324	994	983	0,972	0,32	816	15
Aquarius Open Top 180	-1...+5	1924	994	983	1,458	0,48	816	18
Aquarius Open Top 240	-1...+5	2524	994	983	1,944	0,64	816	22

POLO

Продуманная функциональность

Высокоэффективное сферическое энергосберегающее покрытие. Готовность к дистанционному мониторингу. Светодиодная подсветка на суперструктуре. Максимальная обзорность товара. Цокольная панель.

Впечатляющая вместительность

Проволочные решетки и делители товара обеспечивают возможность одновременного хранения и демонстрации нескольких групп продуктов. Увеличенные возможности экспозиции замороженных продуктов.

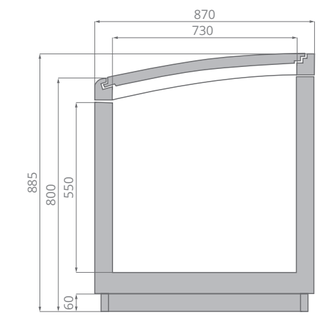

	±C°	mm	mm	mm	m²	m³	mm	kW/24h
Polo 250	-24...-18	2500	885	870	1,72	915	550	8,7
Polo 210	-24...-18	2100	885	870	1,43	770	550	8,1
Polo 200	-24...-18	1875	885	870	1,26	675	550	7,6
Polo торц	-24...-18	1825	885	870	1,23	625	550	7,6
Polo 250	-2...+6	2500	885	870	1,72	915	550	5,6
Polo 210	-2...+6	2100	885	870	1,43	770	550	5,2
Polo 200	-2...+6	1875	885	870	1,26	675	550	4,8
Polo торц	-2...+6	1825	885	870	1,23	625	550	4,8

JASON

Уникальное энергосбережение

Инновационный высокоэффективный энергосберегающий контур. Двухкамерные стеклопакеты. Anti-Frost дизайн. Низкое хладопотребление. Энергосберегающие вентиляторы.

Дополнительные возможности экспозиции и загрузки

Горизонтальная и вертикальная презентация товара. Возможность комбинирования экспозиции замороженных сыпучих товаров и продуктов в упаковке. Просторное и хорошо освещённое пространство для выкладки. Безрамочный дизайн стеклянных дверей. Все внимание продуктам.

JASON

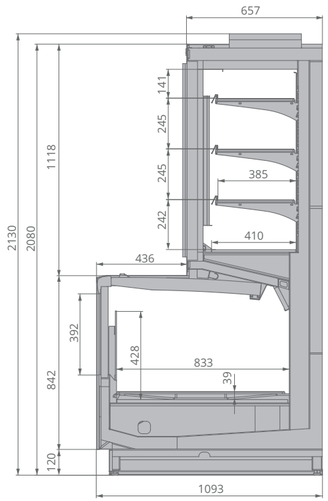

JASON SE

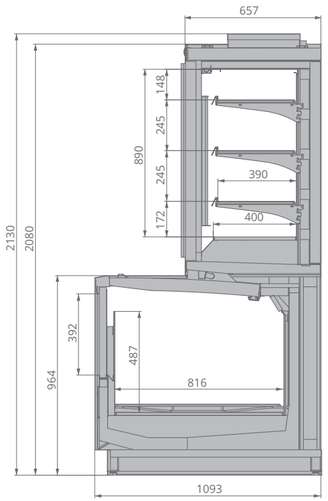

	±C°	mm	mm	mm	mm	m²	m³	mm	kW	kW/24h
Jason 250	-22...-18	2500	2080	1093	2600	2,08/3,95	0,89/0,89	833/400	1,625	25,3
Jason 375	-22...-18	3750	2080	1093	3850	3,12/5,92	1,34/1,34	833/400	2,437	37,3
Jason торц	-22...-18	2100	2080	1093	2200	1,75/3,32	0,75/0,75	833/400	1,365	21,5
Jason SE 250	-22...-18	2500	2080	1093	2600	2,04/3,93	0,92/0,8	816/400	1,29	25,5
Jason SE 375	-22...-18	3750	2080	1093	3850	3,06/5,89	1,49/1,21	816/400	2,04	39
Jason SE торц	-22...-18	2100	2080	1093	2200	1,71/3,3	0,77/0,67	816/400	1,08	23,1
Jason SE торц обзор	-22...-18	-	2080	1093	2286	1,71/2	0,85/0,4	816/400	1,04	20

ODISSEY

Уникальное энергосбережение

Инновационный высокоэффективный энергосберегающий контур. Двухкамерные стеклопакеты. Anti-Frost дизайн. Низкое хладопотребление. Энергосберегающие вентиляторы.

Усовершенствованные возможности мерчандайзинга

Плоский дизайн близкий к покупателю. Максимальная демонстрация товара. Уникальная высота нижнего фронта (245 мм) максимально увеличивает вертикальную экспозицию. Широкие обзорные двери визуально расширяют фронтальную выкладку. Вертикальная светодиодная подсветка гарантирует равномерное освещение продуктов на всех уровнях.

ODISSEY

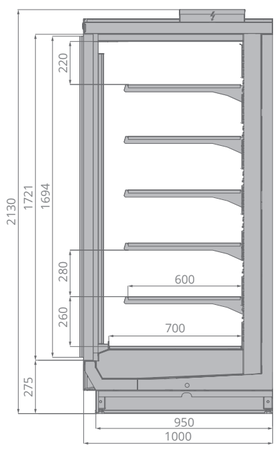

ODISSEY COMPACT

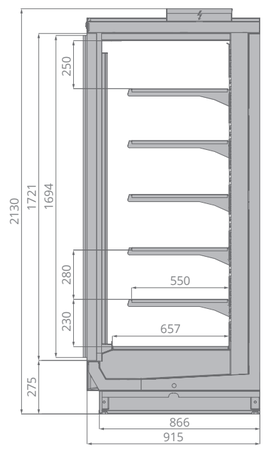

ODISSEY SLIM

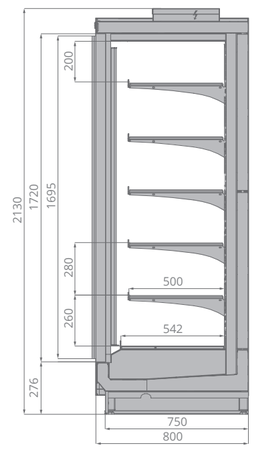

	± C°	mm	mm	mm	mm	m²	m³	mm	kW	kW/ 24h
Odissey 125	-22...-18	1250	2130	1000	1250	4,4	1,22	600	0,7	11
Odissey 200	-22...-18	1880	2130	1000	1880	6,6	1,8	600	1,1	18
Odissey 250	-22...-18	2500	2130	1000	2500	8,8	2,45	600	1,4	22
Odissey 375	-22...-18	3750	2130	1000	3750	13,2	3,67	600	2,1	38
Odissey Compact 125	-22...-18	1250	2130	915	1250	3,75	1,02	550	0,6	11
Odissey Compact 200	-22...-18	1880	2130	915	1880	5,6	1,5	550	0,9	18
Odissey Compact 250	-22...-18	2500	2130	915	2500	7,5	2,04	550	1,3	22
Odissey Compact 375	-22...-18	3750	2130	915	3750	11,2	3,06	550	1,9	38
Odissey Slim 125	-22...-18	1250	2130	800	1250	3,68	1,02	500	0,6	11
Odissey Slim 200	-22...-18	1880	2130	800	1880	5,5	1,5	500	0,9	18
Odissey Slim 250	-22...-18	2500	2130	800	2500	7,353	2,04	500	1,1	22
Odissey Slim 375	-22...-18	3750	2130	800	3750	11	3,06	500	1,6	38

ODISSEY PLUG-IN

Уникальные возможности экспозиции

Ультранизкий фронт. Пять рядов полок глубиной 450 мм. Максимальная фронтальная экспозиция.

Эффектная презентация продуктов

Эргономичный плоский дизайн. Вертикальная светодиодная подсветка гарантирует равномерное освещение продуктов на всех уровнях.

Эффективное энергосбережение

Инновационный высокоэффективный энергосберегающий контур. Двухкамерные стеклопакеты. Anti-Frost дизайн. Энергосберегающие вентиляторы. Оттайка горячим газом.

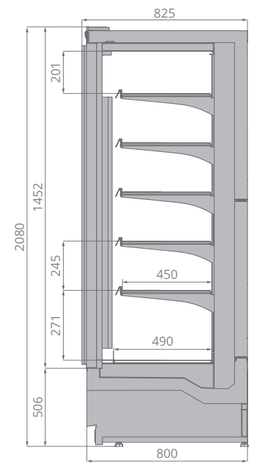

	±C°	mm	mm	mm	mm	m²	m³	mm	kW/24h
Odissey Plug-In 125	-22... -18	1350	2080	800	1250	3,43	0,84	450	21,3
Odissey Plug-In 190	-22... -18	2000	2100	800	1900	5,1	1,3	450	35,8
Odissey Plug-In 250	-22... -18	2600	2100	800	2500	6,8	1,72	450	41,7

ATLAS

Уникальное энергосбережение

Экономия энергии достигается благодаря инновационным высокоэффективным энергосберегающим двухкамерным стеклопакетам и энергосберегающим вентиляторам.

Все внимание — продуктам

Вертикальная презентация товара, просторное и хорошо освещенное пространство, а также безрамочный дизайн стеклянных дверей, обеспечивают дополнительные возможности экспозиции.

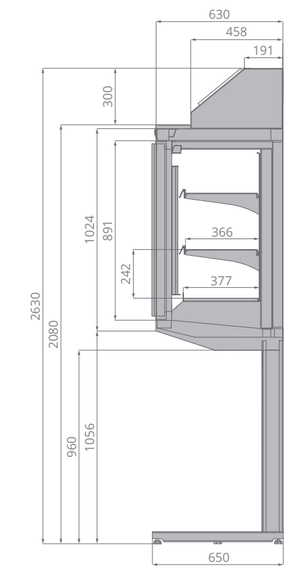

	±C°	mm	mm	mm	m³	m³	mm	kW/ 24h
Atlas 250 R404A | R290	-22...-18	2500	2360	650	2,69	0,68	370 | 380	45 | 40,5
Atlas 190 R404A | R290	-22...-18	1875	2360	650	1,99	0,50	370 | 380	37 | 33

AURORA

Превосходная обзорность и увеличенная загрузка

Стильный открытый дизайн. Превосходная обзорность. Светодиодная подсветка внутреннего объема. Внутреннее оформление из нержавеющей стали.

Комфорт в эксплуатации

Фронтальные стекла на гидролифтах.
Технология Easy Change.
Высококачественные и удобные в обслуживании материалы.
Инновационная система циркуляции воздуха.

AURORA

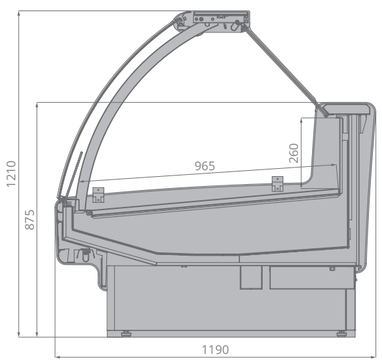

AURORA SLIM

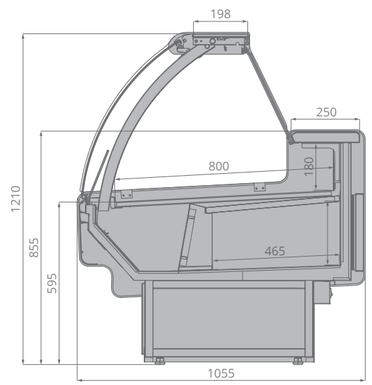

	±C°	mm	mm	mm	mm	m²	m³	mm	kW	kW/24h
Aurora 125	+1...+10	1250	1190	1210	1330	1,2	0,32	965	0,56	0,48
Aurora 190	+1...+10	1875	1190	1210	1955	1,82	0,48	965	0,61	0,78
Aurora 250	+1...+10	2500	1190	1210	2580	2,4	0,64	965	0,78	0,96
Aurora 320	+1...+10	3125	1190	1210	3205	3	0,8	965	1,02	1,42
Aurora 375	+1...+10	3750	1190	1210	3830	3,6	0,97	965	1,2	1,42
Aurora ОУ 90	+1...+10	1780	1225	1210	1860	1,1	0,29	965	0,47	0,48
Aurora ЗУ 90	+1...+10	2420	1400	1210	2500	1,8	0,48	965	0,92	0,72
Aurora Slim 125	+1...+10	1250	1055	1210	1330	1	0,15	800	0,61	1,06
Aurora Slim 190	+1...+10	1875	1055	1210	1955	1,5	0,23	800	1,02	1,97
Aurora Slim 250	+1...+10	2500	1055	1210	2580	2	0,3	800	1,2	2,11
Aurora Slim 320	+1...+10	3125	1055	1210	3205	2,5	0,38	800	1,42	3,17
Aurora Slim 375	+1...+10	3750	1055	1210	3830	3	0,45	800	1,92	3,94
Aurora Slim ОУ 90	+1...+10	1780	1075	1210	1860	0,9	0,13	800	0,51	0,98
Aurora Slim ЗУ 90	+1...+10	2420	1075	1210	2500	0,9	0,13	800	0,51	0,98
Aurora Slim Plug-in 125	+1...+10	1250	1055	1210	1330	1	0,15	800	0,61	10,5
Aurora Slim Plug-in 190	+1...+10	1875	1055	1210	1955	1,5	0,23	800	1,02	13,9
Aurora Slim Plug-in 250	+1...+10	2500	1055	1210	2580	2	0,3	800	1,2	17,5
Aurora Slim Plug-in 320	+1...+10	3125	1055	1210	3205	2,5	0,38	800	1,42	23,5
Aurora Slim Plug-in 375	+1...+10	3750	1055	1210	3830	3	0,45	800	1,92	28,3
Aurora Slim Plug-in ОУ 90	+1...+10	1780	1075	1210	I860	0,9	0,13	800	0,51	8,2
Aurora Slim Plug-in ЗУ 90	+1...+10	2420	1075	1210	2500	0,9	0,13	800	0,51	8,4

AURORA SQ

Эффектная презентация товара

Стильный открытый дизайн. Превосходная обзорность. Светодиодная подсветка внутреннего объема. Внутреннее оформление из нержавеющей стали.

Удобство в обслуживании

Фронтальные стекла на гидролифтах.
Технология Easy Change.
Высококачественные и удобные в обслуживании материалы.
Инновационная система циркуляции воздуха.

Превосходная адаптируемость

Дополнительные детали отделки витрин.
Легко придать индивидуальность пространству.

AURORA SQ

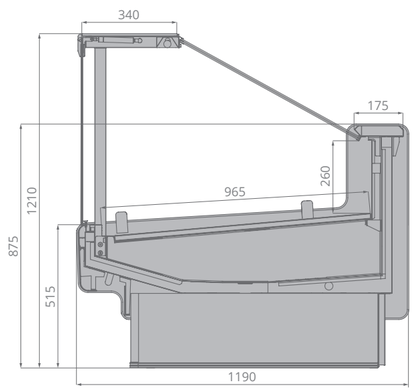

AURORA SLIM SQ

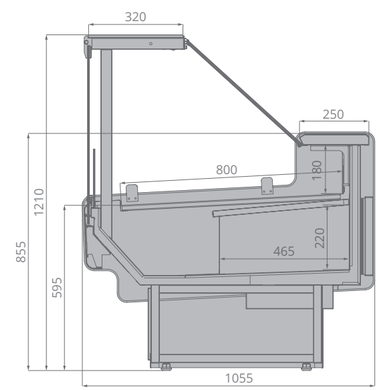

	±C°	mm	mm	mm	mm	m²	m³	mm	kW	kW/24h
Aurora SQ 125	+1...+10	1250	1210	1190	1330	1,2	0,32	965	0,56	0,48
Aurora SQ 190	+1...+10	1875	1210	1190	1955	1,82	0,48	965	0,61	0,78
Aurora SQ 250	+1...+10	2500	1210	1190	2580	2,4	0,64	965	0,78	0,96
Aurora SQ 320	+1...+10	3125	1210	1190	3205	3	0,8	965	1,02	1,42
Aurora SQ 375	+1...+10	3750	1210	1190	3830	3,6	0,97	965	1,2	1,42
Aurora SQ ОУ 90	+1...+10	1780	1210	1225	1860	1,1	0,29	965	0,47	0,48
Aurora SQ ЗУ 90	+1...+10	2420	1210	1400	2500	1,8	0,48	965	0,92	0,72
Aurora Slim SQ 125	+1...+10	1250	1210	1055	1330	1	0,15	800	0,61	1,06
Aurora Slim SQ 190	+1...+10	1875	1210	1055	1955	1,5	0,23	800	1,02	1,97
Aurora Slim SQ 250	+1...+10	2500	1210	1055	2580	2	0,3	800	1,2	2,11
Aurora Slim SQ 320	+1...+10	3125	1210	1055	3205	2,5	0,38	800	1,42	3,17
Aurora Slim SQ 375	+1...+10	3750	1210	1055	3830	3	0,45	800	1,92	3,94
Aurora Slim SQ ОУ 90	+1...+10	1780	1210	1075	1860	0,9	0,13	800	0,51	0,98
Aurora Slim SQ ЗУ 90	+1...+10	2420	1210	1075	2500	0,9	0,13	800	0,51	0,98
Aurora Slim SQ Plug-in 125	+1...+10	1250	1210	1055	1330	1	0,15	800	0,61	10,5
Aurora Slim SQ Plug-in 190	+1...+10	1875	1210	1055	1955	1,5	0,23	800	1,02	13,9
Aurora Slim SQ Plug-in 250	+1...+10	2500	1210	1055	2580	2	0,3	800	1,2	17,5
Aurora Slim SQ Plug-in 320	+1...+10	3125	1210	1055	3205	2,5	0,38	800	1,42	23,5
Aurora Slim SQ Plug-in 375	+1...+10	3750	1210	1055	3830	3	0,45	800	1,92	28,3
Aurora Slim SQ Plug-in ОУ 90	+1...+10	1780	1210	1075	I860	0,9	0,13	800	0,51	8,2
Aurora Slim SQ Plug-in ЗУ 90	+1...+10	2420	1210	1075	2500	0,9	0,13	800	0,51	8,4

AURA SQ

Превосходная обзорность и увеличенные возможности загрузки

Открытый дизайн. Максимально видимая экспозиция.

Комфорт в эксплуатации

Высококачественные и удобные для обслуживания материалы. Инновационная система циркуляции воздуха.

AURA SLIM SQ

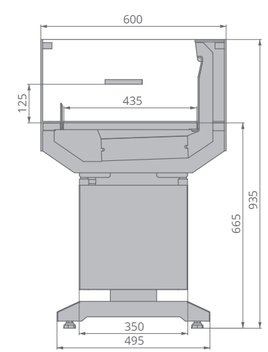

AURA SQ

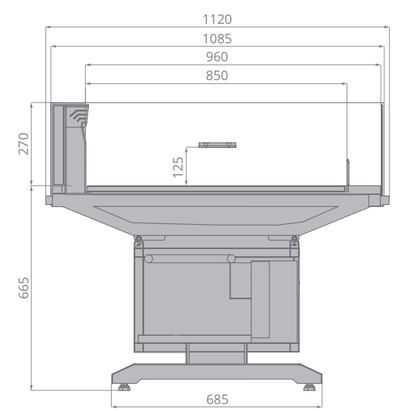

AURA SQ H120

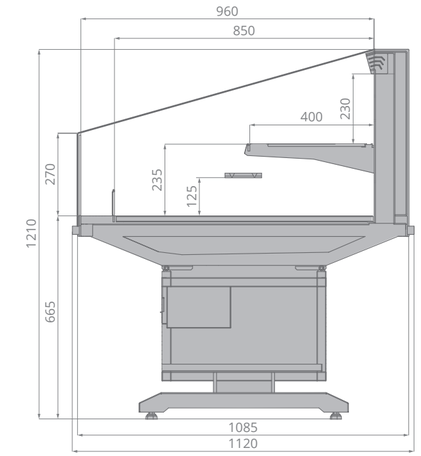

	±C°	mm	mm	mm	m³	mm	mm	kW/24h
AURA Slim SQ	+1...+7	600	935	600	31	435	125	9,5
AURA SQ 125	+2...+4	1270	935	1085	133	850	125	11,8
AURA SQ H120 125	+2...+4	1270	1210	1085	197	850	125	11,8

AURA

Превосходная обзорность и увеличенные возможности загрузки

Открытый дизайн. Максимально видимая экспозиция.

Комфорт в эксплуатации

Высококачественные и удобные для обслуживания материалы. Инновационная система циркуляции воздуха. Мобильность за счет четырех колес.

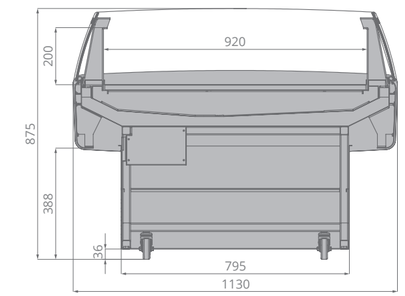

	±C°	mm	mm	mm	m³	mm	mm	kW/24h
AURA 125	+1...+7	1270	875	1130	230	920	200	11,4

GALAXY

Превосходная обзорность и увеличенные возможности загрузки

Стильный открытый дизайн. Горизонтальная и вертикальная выкладка продукции.
Светодиодная подсветка внутреннего объема.

Индивидуальность

Декоративные фронтальные панели Egger.
Широкая цветовая палитра внутреннего кабинета.

Эффектная презентация продуктов

Эргономичный плоский дизайн.
Эффективное энергосбережение.
Инновационная система циркуляции воздуха.
Энергосберегающие вентиляторы.

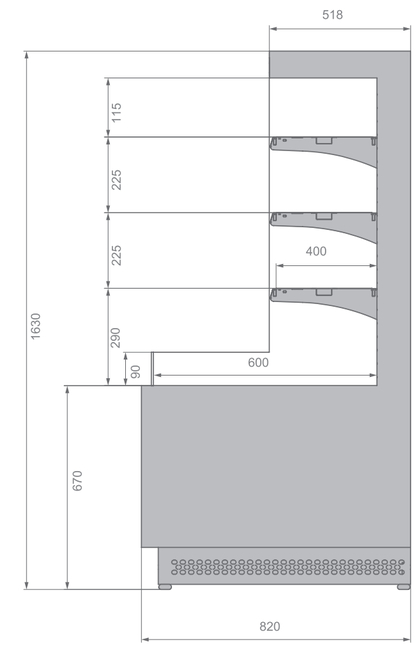

	±C°	mm	mm	mm	mm	m²	m³	mm	kW	kW/24h
Galaxy 190	+2...+7	1875	1600	800	2110	3,31	0,63	600 (400)	2,83	27,7
Galaxy 250	+2...+7	2500	1600	800	2740	4,42	0,84	600 (400)	3,09	30,1

Сыры
Сыры для бутербродов
Плавленые сыры
ЛЕНТА

СКИДКА
Выгодно!
Пятёрочка

СВЕЖЕЕ МЯСО
-10%
Пакеты
SPAR

ариант

ПИЦЦА
ПОЛУФАБРИКАТЫ
ОВОЩНАЯ СМЕСЬ
ОВОЩНАЯ
Ristorante
Trattoria

МАГНИТ

ВкусВилл

ОВОЩИ & ФРУКТЫ
Лучшее в сезоне
НАПИТКИ
ГОТОВЫЕ БЛЮДА
С АРОМАТНОГО
КОФЕ
СМЕТАНАМО
КЕФИРПЕЛЬ
КОЛБАСЫ
ВЫХОД
ЛЮБАVA

BRANDFORD

www.brandford.ru

Офис продаж

Москва, 115230, Варшавское шоссе,
дом 47, корпус 4 (этаж 11)
Тел.: +7(495) 234 98 75, 8(800) 333 98 75

Завод

Кострома, 141112,
улица Московская, дом 105
Тел.: +7 (4942) 41 12 91, +7 (4942) 41 12 81